Směrová charakteristika reproduktoru

Směrová charakteristika reproduktoru je závislost akustického tlaku před reproduktorem na úhlu, který svírá osa reproduktoru a spojnice reproduktoru a měřícího mikrofonu (eventuelně posluchače). Většinou se vyjadřuje v polárních souřadnicích. Pro frekvence, jimž odpovídající vlnová délka je značně větší než průměr ústí reproduktoru (řádově 4krát), je možné považovat směrovou charakteristiku za kulovou. V praxi to platí pro frekvence nižší než $300\ \mathrm{Hz}$. S rostoucí frekvencí se směrovost velmi rychle zvyšuje (viz obr. 286). Pro frekvence nad $5\ \mathrm{kHz}$ je vyzařovací charakteristika již úzce směrová. Sestavením jednotlivých reproduktorů nebo reproduktorových soustav, je možné získat vyzařovací charakteristiku podle potřeby.

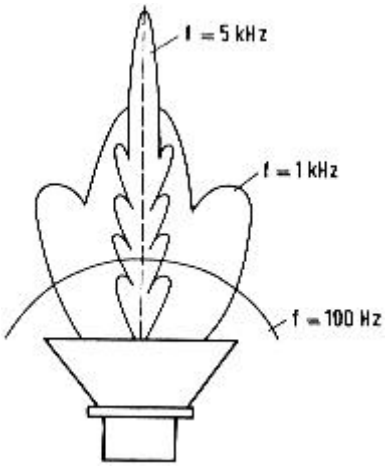

Obr. 286

© Encyklopedie Fyziky (http://fyzika.jreichl.com); Jaroslav Reichl, Martin Všetička
Licence http://creativecommons.org/licenses/by-nc-nd/3.0/ zakazuje úpravy a komerční distribuci.